PARAFON®

Part of the ROCKWOOL Group

Asennusohje Teetanium LG24

Työympäristö

Näiden ohjeiden avulla työympäristö pysyy hyvänä.

Ihoärsytystä voi vähentää käyttämällä suojavarusteita.
Pidä työvaatteet erillään muista vaatteista.

Käytä suojalaseja, jos silmäsi ovat pölylle herkät. Tämä on erityisen tärkeää, kun käsittelet eristeitä pään yläpuolella. Jos käytät piilolaseja, käytä aina tiiviisti istuvia suojalaseja.
Käytä hengityksensuojainta ja P2-luokan pölysuodatinta, jos asennuksessa syntyy merkittävästi pölyä (kuten esim. puhallusvillan asennuksessa).

Hyvä tuuletus on hyvä keino pitää
työpaikan pölypitoisuus alhaisena.

Siivouksessa on vältettävä pölyn leviämistä. Jätevillan keräämiseen tarkoitettujen välineiden ja varusteiden tulee olla helposti käytettävissä. Pyri käsittelemään jätemateriaali aina heti. Se helpottaa siivoamista eikä materiaalia tarvitse siirrellä turhaan.

Tilat, joissa mineraalivillaa käsitellään, tulee siivota usein, mieluiten joka päivä. Ensisijaisesti siivoamiseen käytetään pölynimuria. Lakaisu tai paineilmapuhallus sopivat tähän tehtävään hyvin huonosti, sillä ne nostavat pölyn ilmaan ja levittävät sitä.

Pese tarvittaessa koko keho työpäivän päätteeksi ja vaihda kaikki vaatteet.

Työskentely Cipriani kannatinjärjestelmän kanssa

Teetanium on erittäin kiertojäykkä kannatinjärjestelmä, joka on nopea ja helppo asentaa. Napsahtava ääni kertoo, että asennus on tapahtunut oikein ja klipsien tarkan mitoituksen ansiosta kannatinjärjestelmästä tulee helposti suorakulmainen. Teetanium on helppo purkaa ilman työkaluja, ja siinä on vakiona kestävät palokatkot, jotka hidastavat sisäkaton putoamista tulipalon sattuessa.

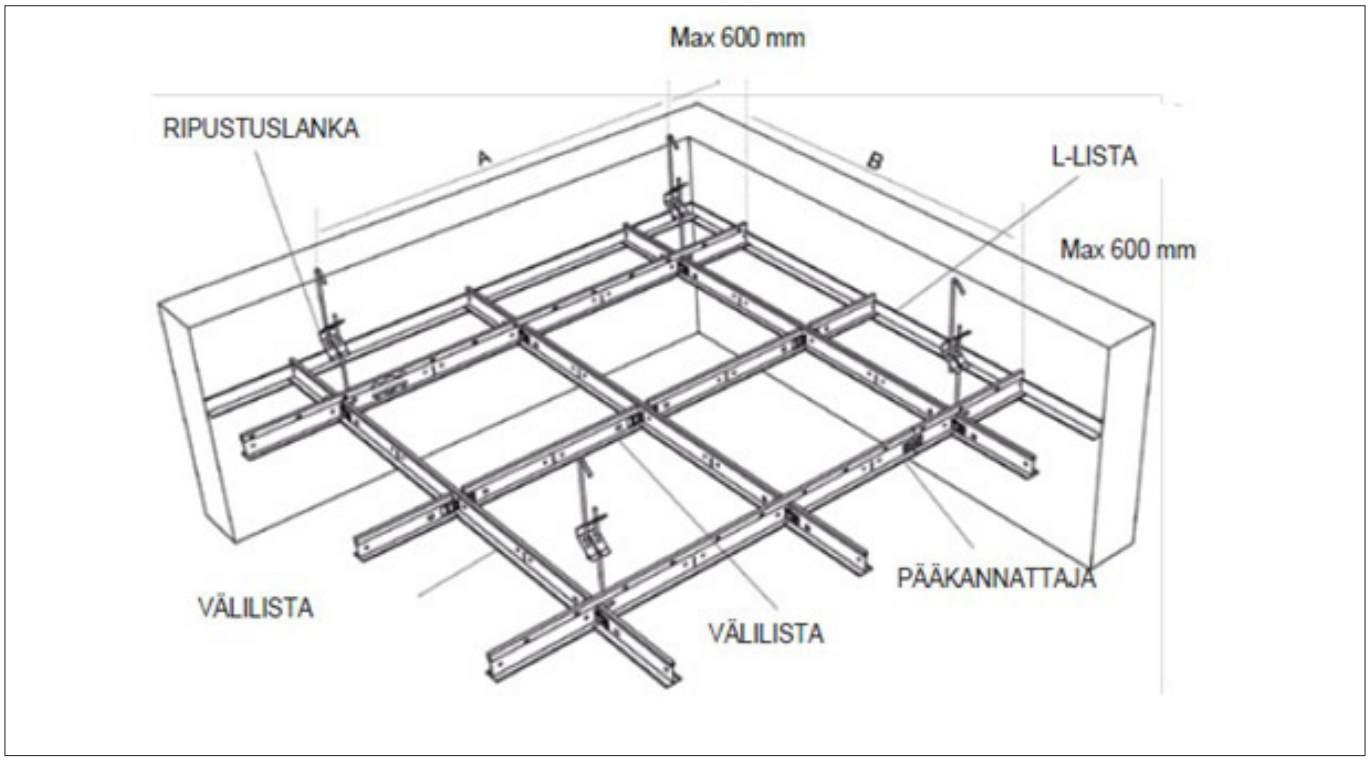

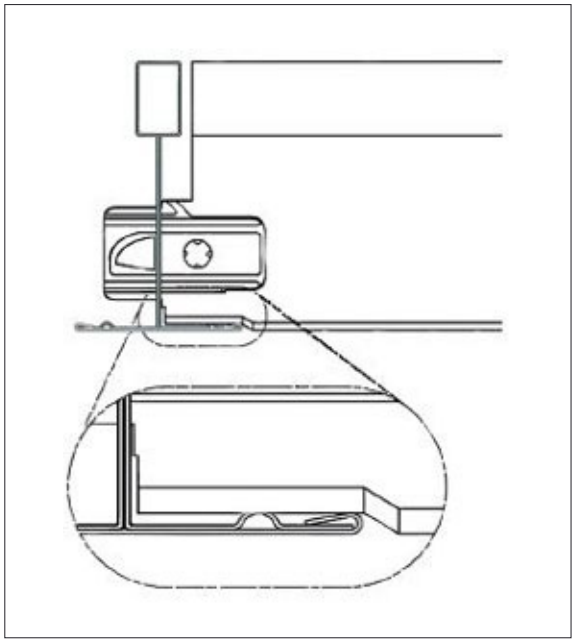

Kannatinlistajärjestelmän kuormitettavuus

KIINNITYSPISTEIDEN ETÄISYYS

Alakaton kuormittavuudella tarkoitetaan kannatinrakenteeseen kohdistuvaa jaettua kokonaispainoa neliömetriä kohden. Siihen lasketaan alakattolevyt, mahdolliset päällä olevat akustiikkalevyt tai muut rakenteet sekä pistekuormitukset keveistä, enintään 5 kg:n varusteista, kuten valaisimista, opasteista jne. Pistekuormia voi sijoittaa kannatinpalkistoon vapaasti, mutta niiden minimietäisyys toisiinsa on 1000 mm. Yleensä suositellaan omien kiinnikkeiden asentamista erityyppisille alakattoon lisättäville varusteille. Tämä koskee erityisesti yli 5 kg:n pistekuormituksia ja ilmastointilaitteita sekä muita väriseviä laitteita.

Kiinnikkeiden maksimiväli kannatinprofiileissa, määritetyillä painoilla ja kannatinprofiilietäisyyksillä.

Maks. kuormitus taipumaluokalle 1	Maximal distans mellan infästningar		
(L/500 mutta maks. 4 mm)	Kannatinlistojen väli 1800 mm	Kannatinlistojen väli 1200 mm	Kannatinlistojen väli 600 mm
2,5 kg/m²	1650	1900	1900
3,0 kg/m²	1600	1800	1900
3,5 kg/m²	1500	1750	1900
4,0 kg/m²	1450	1700	1900
5,0 kg/m²	1350	1600	1900
5,5 kg/m²	1350	1550	1900
6,0 kg/m²	1250	1500	1900
7,0 kg/m²	-	1450	1800
8,5 kg/m²	-	1300	1700
10,5 kg/m²	-	1200	1600
13,0 kg/m²	-	1050	1500
14,0 kg/m²	-	1000	1450

Kannatinlistajärjestelmän asentaminen

Aloita laatimalla asennussuunnitelma, jossa otetaan huomioon kokonaispaino määritettäessä kannatinkiskojen ja ripustimien etäisyys. Pistekuorma on ripustettava omalla ripustimella. Levitä moduulimitat koko katolle, jaa moduulimitta kahdella, jotta saat yhtä suuret mitat ensimmäiselle kattolevylle huoneen ympäri. Maksimimitta seinälistasta kannatinkiskoon /ensimmäiseen ripustimeen ympäri huonetta on 600 mm.

Kiinnitä seinälista vaakasuoraan kiinnikkeellä c/c 300 mm, käytä mieluiten laservatupassia. Älä kierrä liian tiukkaan, koska lista voi vääntyä. Kiinnitystavasta riippuen seinälistaan voi kohdistua kuormaa, kuitenkin enintään 6,5 kg listametriä kohti. Katkaise kaikki T-listat niin, että listan ja seinälistan väliin jää ympäri huonetta vähintään 5 mm:n etäisyys. Asenna ripustimien kiinnikkeet kuormitustaulukon mukaan ja säädä summittainen korkeus.

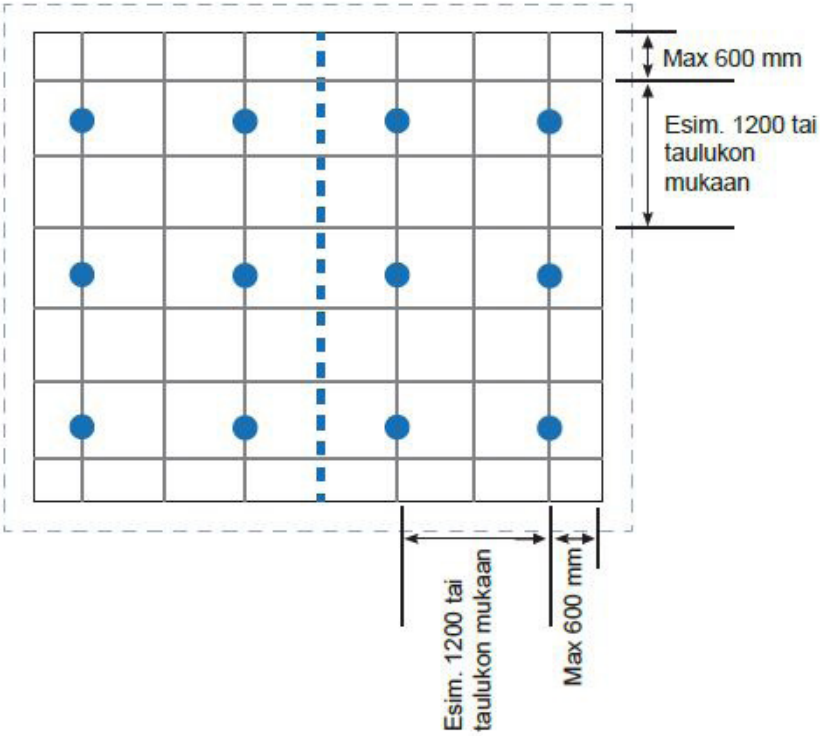

Asenna paikalleen pääkannattajat ja säädä lopullinen korkeus. Varmista, että välilistojen reiät ovat keskenään linjassa. Asenna sen jälkeen välilistat, ota ristimitta sen varmistamiseksi, että kannatinjärjestelmä on täysin suorakulmainen. Voit asettaa paikalleen joitakin levyjä ristimitan säätämiseksi. Teetaniumin klipseissä on hyvin vähän välystä, joten se on hyvin suorakulmainen, mutta ristimitan ottaminen on kuitenkin suositeltavaa.

Ruutukoko	Ristimitta
T24 600 x 600 mm	814 mm
T24 600 x 1200 mm	1301 mm
T15 600 x 600 mm	827 mm
T15 600 x 1200 mm	1321 mm

Nyt katto on valmis levytettäväksi. Katso ennen alakaton levyttämistä asennuskorkeutta, katkaisua jne. koskevat valmistajan ohjeet.

Paina liuska sisään purkamista varten.

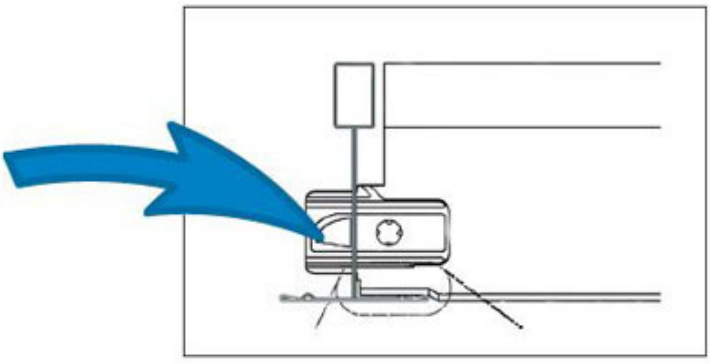

Parafon® on ROCKWOOL Groupiin rekisteröity tavaramerkki.

www.parafon.com/linkedin

www.parafon.com/youtube

www.parafon.com

09.2020 | Kaikki värikoodit perustuvat NCS - Natural Colour System® järjestelmään. Tekijänoikeus ja käytössä lisenssillä NCS Colour AB, Tukholma 2010.
Oikeus muutoksiin pidätetään ilman erillistä ilmoitusta. Parafon ei vastaa painovirheistä.

Parafon / Rockwool Finland Oy
Pakkalankuja 6
01511 Vantaa

E-mail: asiakaspalvelu@parafon.com
Puh.: +358 9424 11888

PARAFON®